DRIVING CHANGE

Montage handleiding
Van flyscreendoor
Sprinter

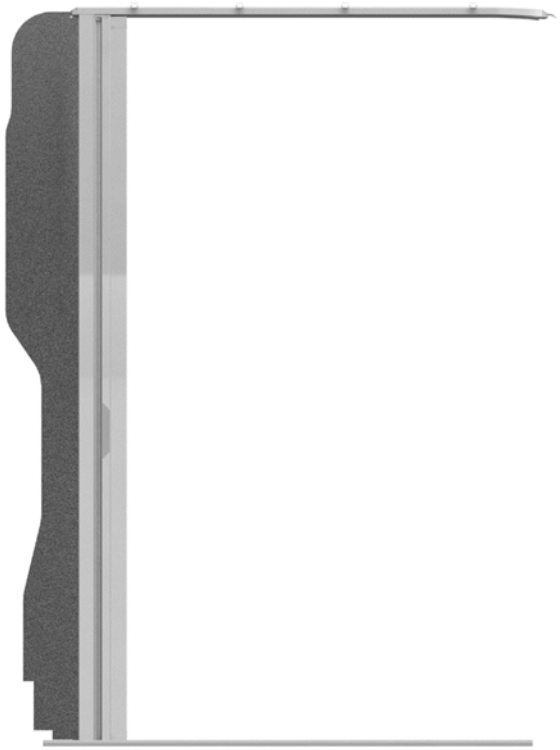

Horrex b.v. Van Hennaertweg 27 2952CA Alblasserdam Horrex.nl Info@horrex.nl

Inhoud

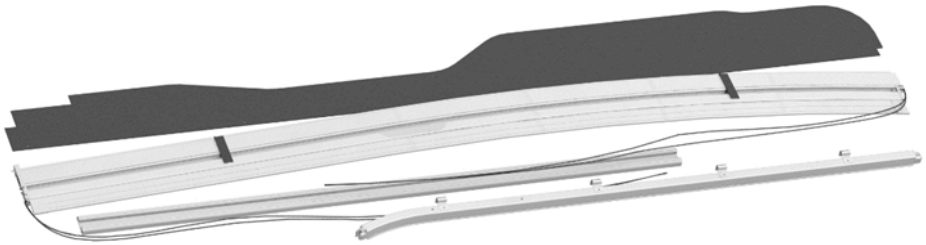

- Cassette and trekbalk
- Bovengeleider
- Ondergeleider
- Paneel
- 4x Schroef 3,5 x 16mm (Type 1)
- 3x Schroef 2,9 x 9,5mm (Type 2)

Benodigdheden

- Boor 2,5mm
- Rolmaat
- Schroevendraaier (PH2)
- Dubbelzijdig tape
- Inbussleutel 2mm
- Inbussleutel 2,5mm

Waarschuwing: dit product mag alleen geïnstalleerd worden door een profesesioneel monteur.
Horrex BV is niet aansprakelijk voor ontstane schade door het monteren van dit product.

1 Plaats de ondergeleider op de rand van de ribben.
Bevestig het profiel met 1 type 1 schroef.

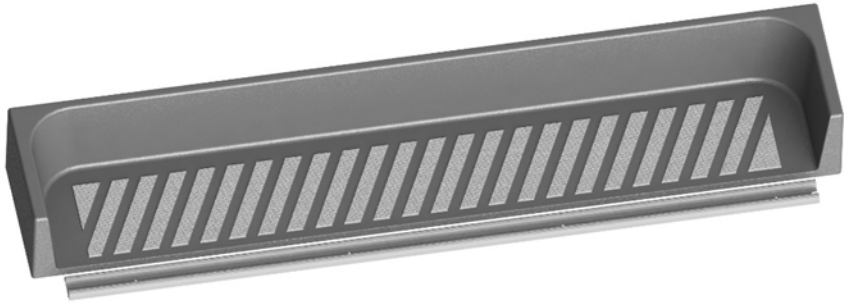

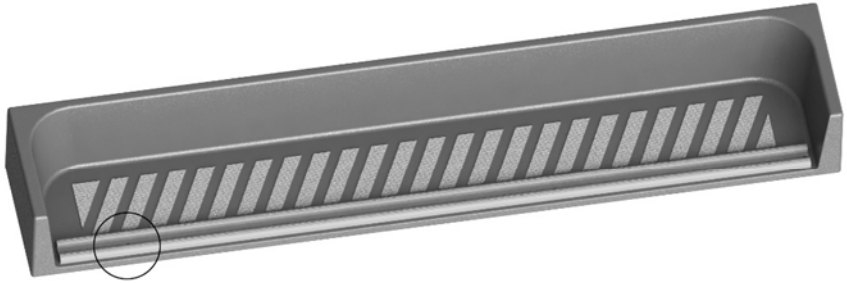

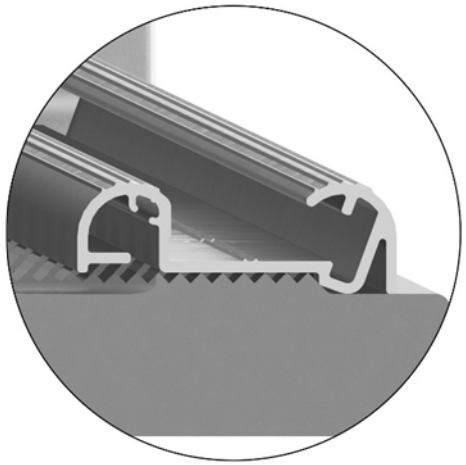

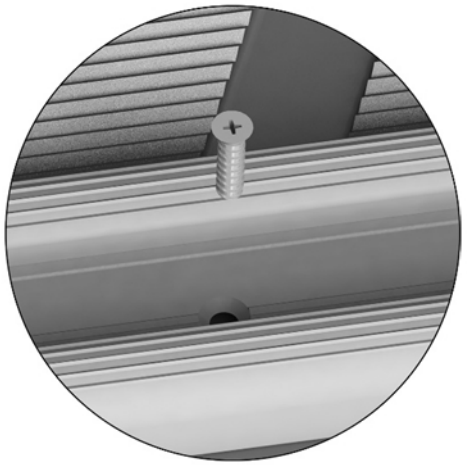

2 Haal het rubber aan de bovenkant van de deuropening af.

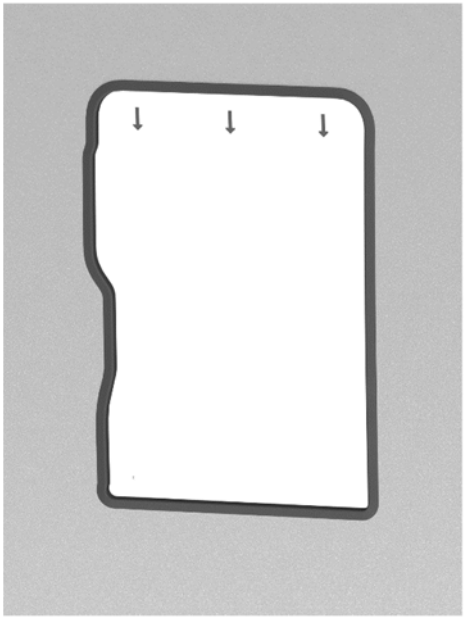

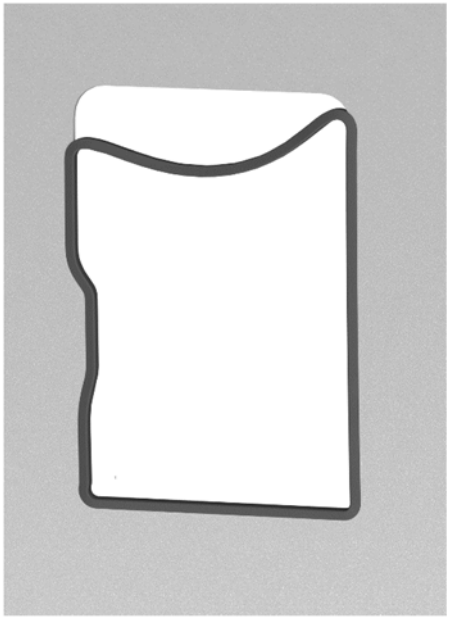

3 Schuif de metalen klemmen op de carrosserie.

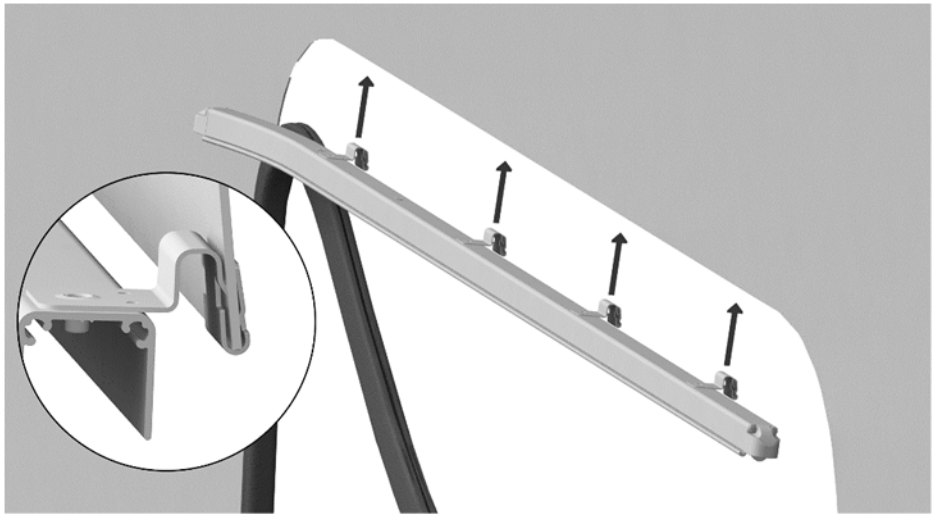

4 Zorg ervoor dat de achterste klem op de juiste afstand zit.

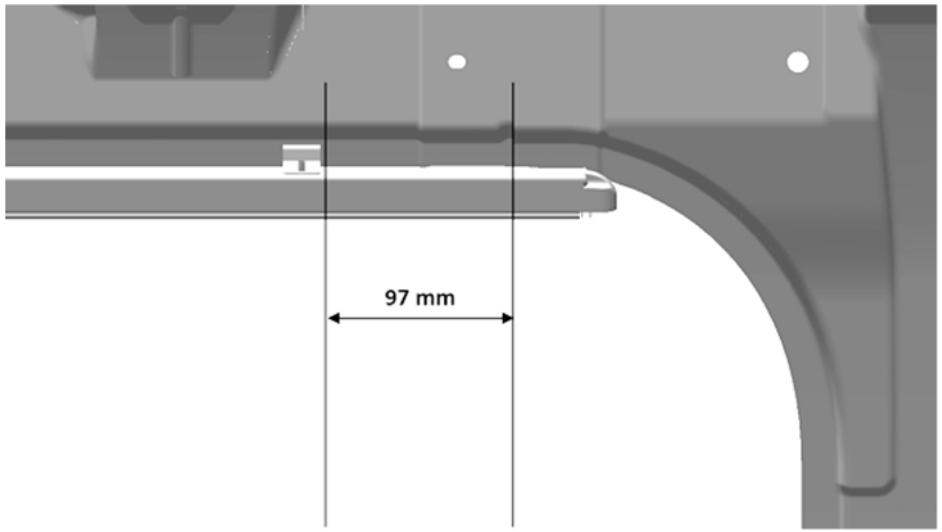

5 Plaats het rubber terug op de wagen.

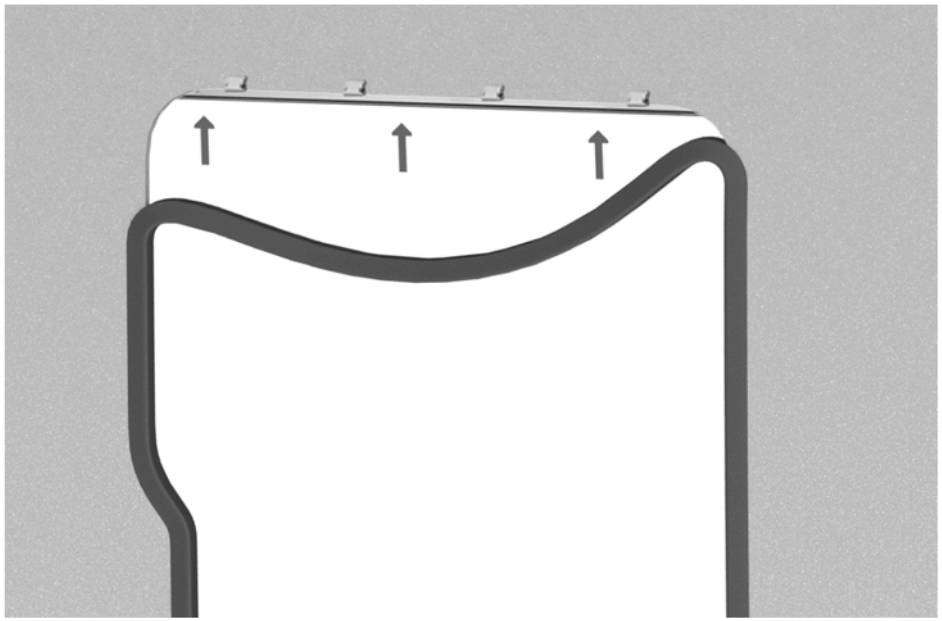

6 Schuif de bovenkant van cassette en trekbalk in de bovengeleider. Zorg ervoor dat de koorden tussen het geleider blokje door lopen. Laat de klemmen die de trekbalk en cassette bij elkaar houden zitten.

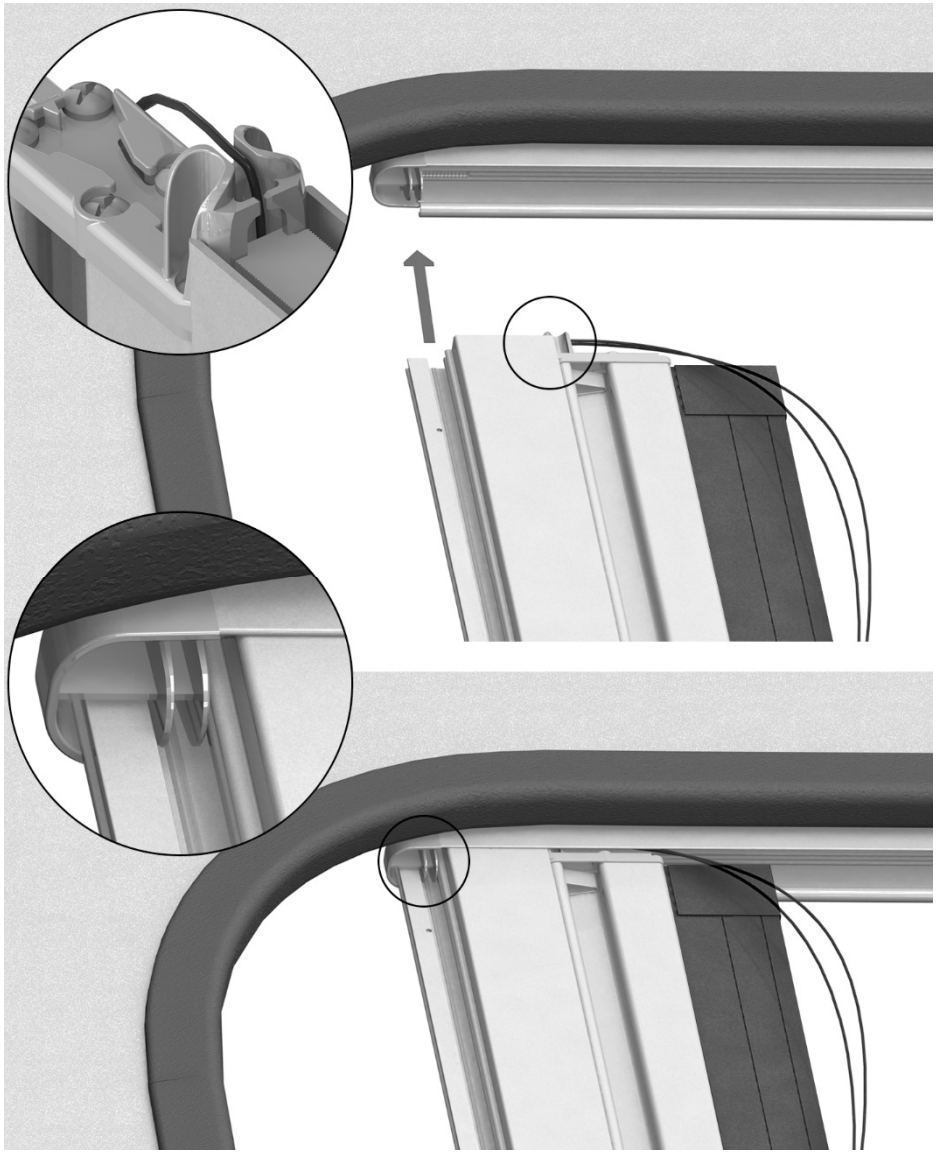

7 Schuif de onder onderkant van de cassette en trekbalk in de ondergeleider.

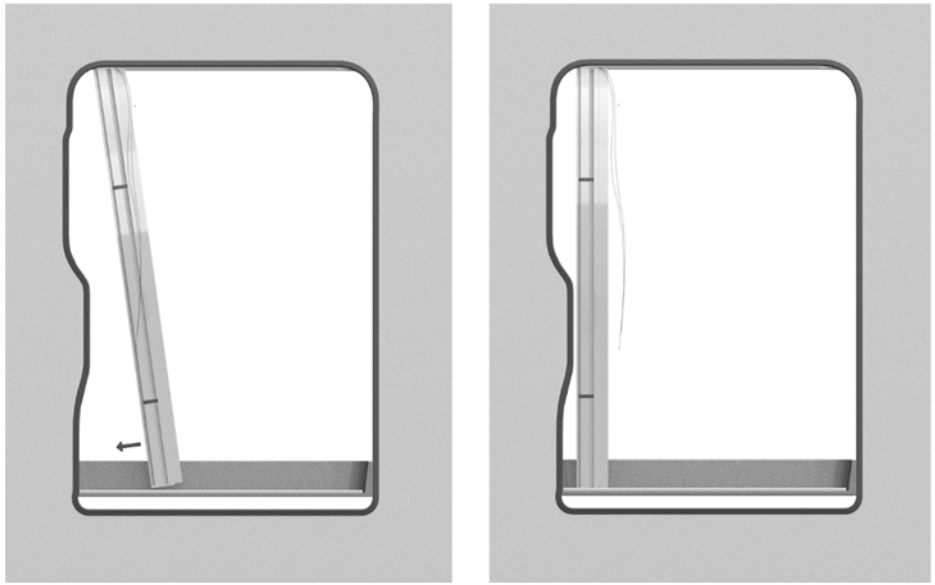

8 Zet de cassette verticaal. Schroef de cassette vast aan de ondergeleider met 1 type 2 schroef.

9 Plaats de zwarte ring en de koordspanners zoals in de afbeelding. Zet koordspanner A vast door de stelschroef aan te draaien. Zet de koorden onder lichte spanning door koordspanner B verder in het profiel te schuiven en draai de stelschroef aan.
Zorg ervoor dat de koorden niet in de knoop raken.

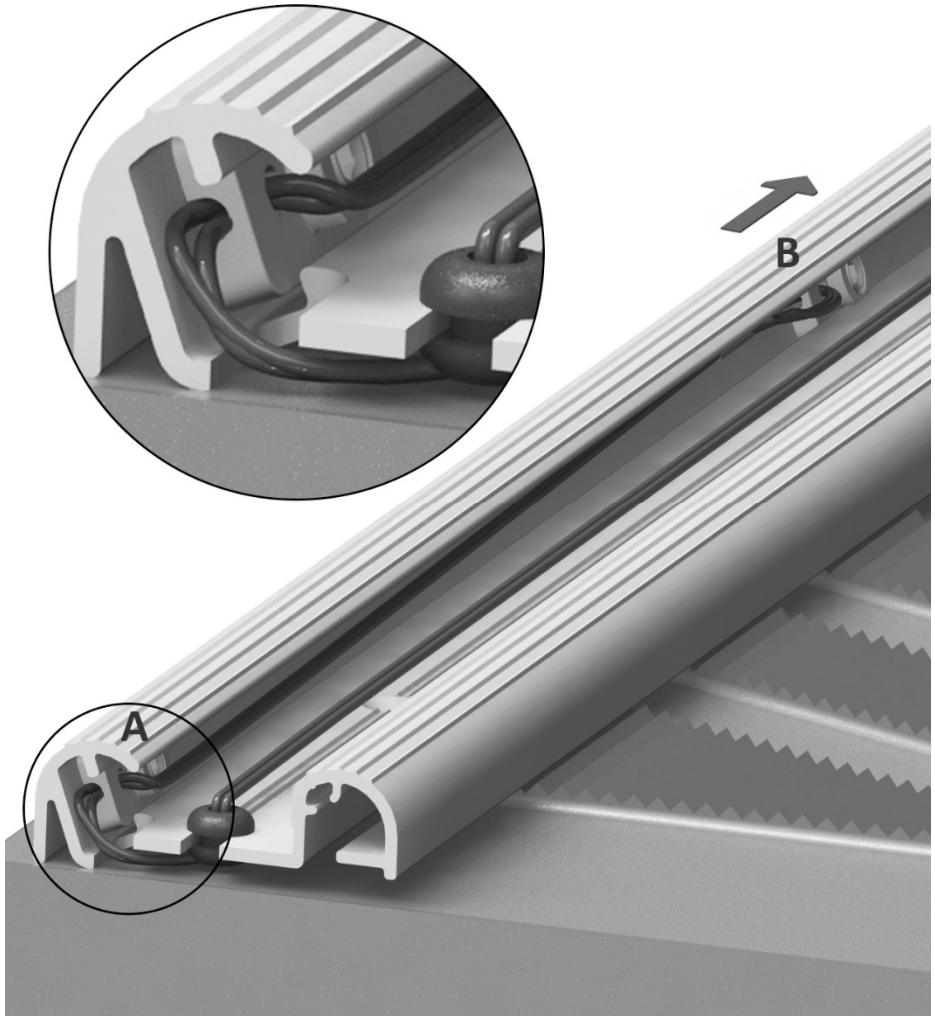

10 Zet de ondergeleider vast aan de instapbak met 3 type 1 schroeven.

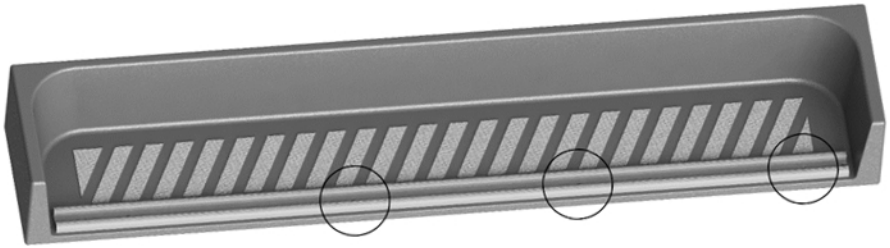

11 Plaats de bovenste koordspanner in de eindkap.

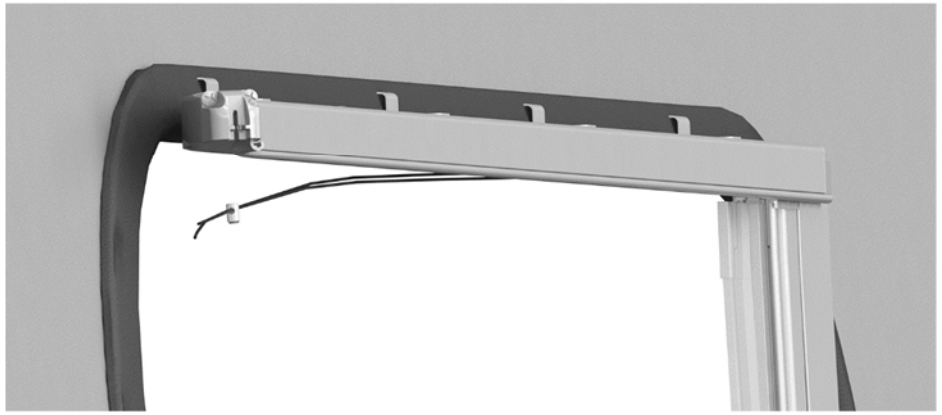

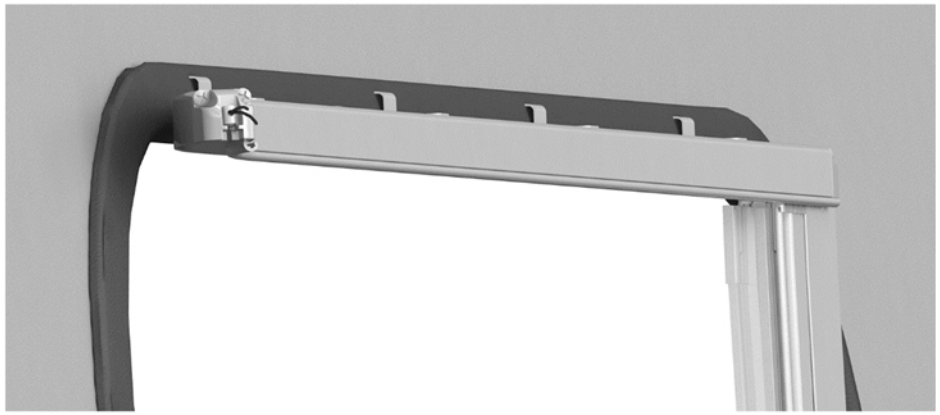

12 Zet de koorden onder lichte spanning door de stelschroef los te draaien aan het koord te trekken en onder spanning vast te draaien.

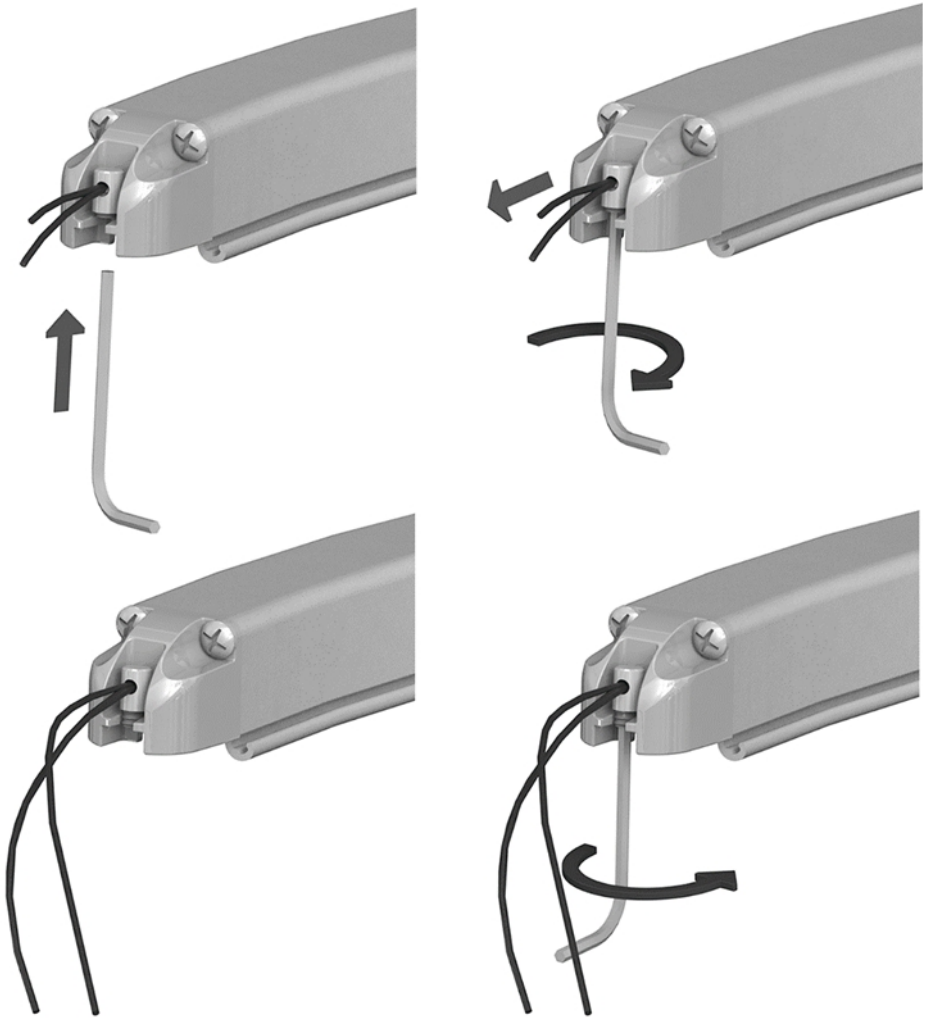

13 Gebruik PTFE spray op de ondergeleider om er zeker van te zijn dat de trekbalk soepel loopt.
Verwijder de klemmen van de trekbalk en cassette.

14 Wanneer de deur dicht is moet de speling 2 tot 5mm zijn.

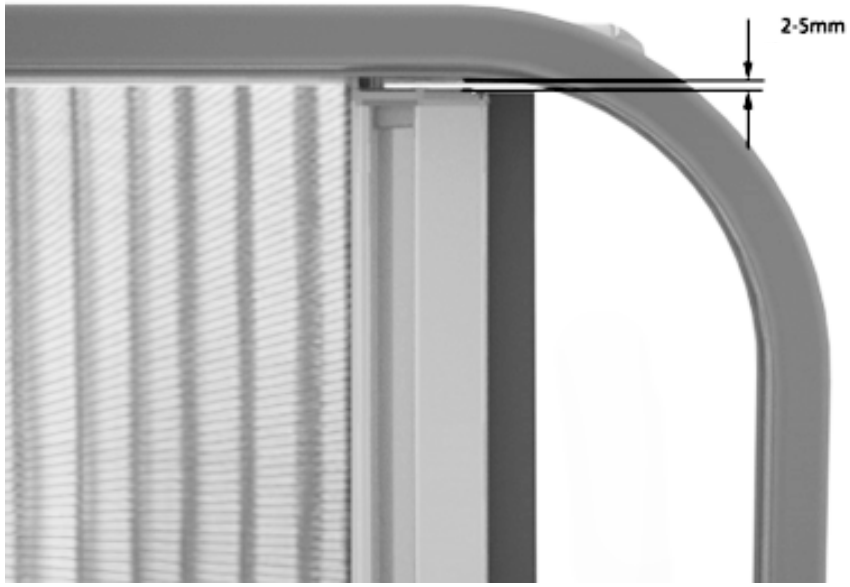

15 Zorg ervoor dat de trekbalk makkelijk te schuiven is.

Om de weerstand te verlagen dienen beide koorden onder minder spanning gezet te worden.
Om de weerstand te verhogen dienen beide koorden onder meer spanning gezet te worden.

Indien de trekbalk naar voor kantelt moeten de koorden in de ondergeleider onder meer spanning gezet worden.
Indien de trekbalk naar achter kantelt moeten de koorden in de bovengeleider onder meer spanning gezet worden.

16 Schuif het panel in de gleuf.

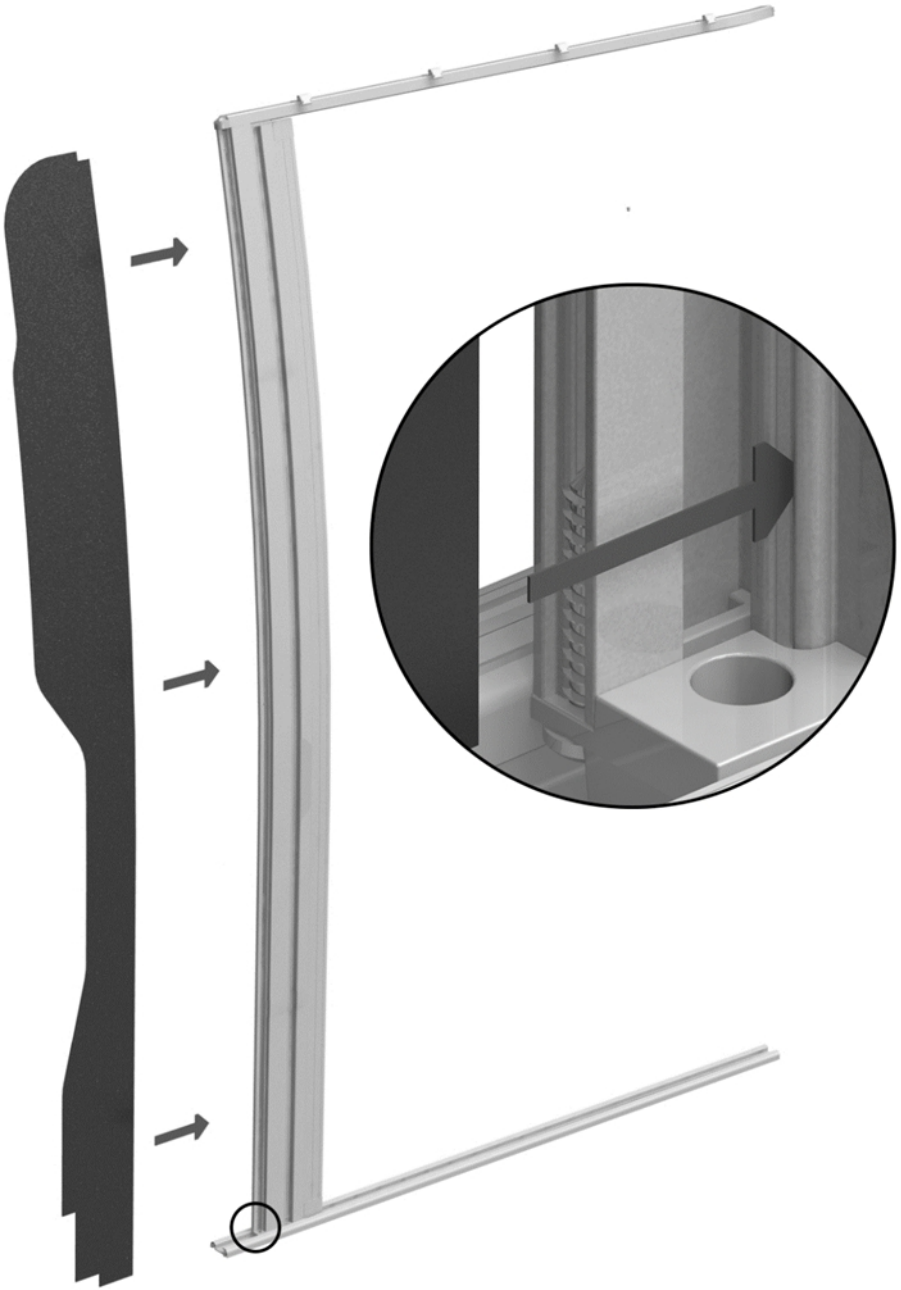
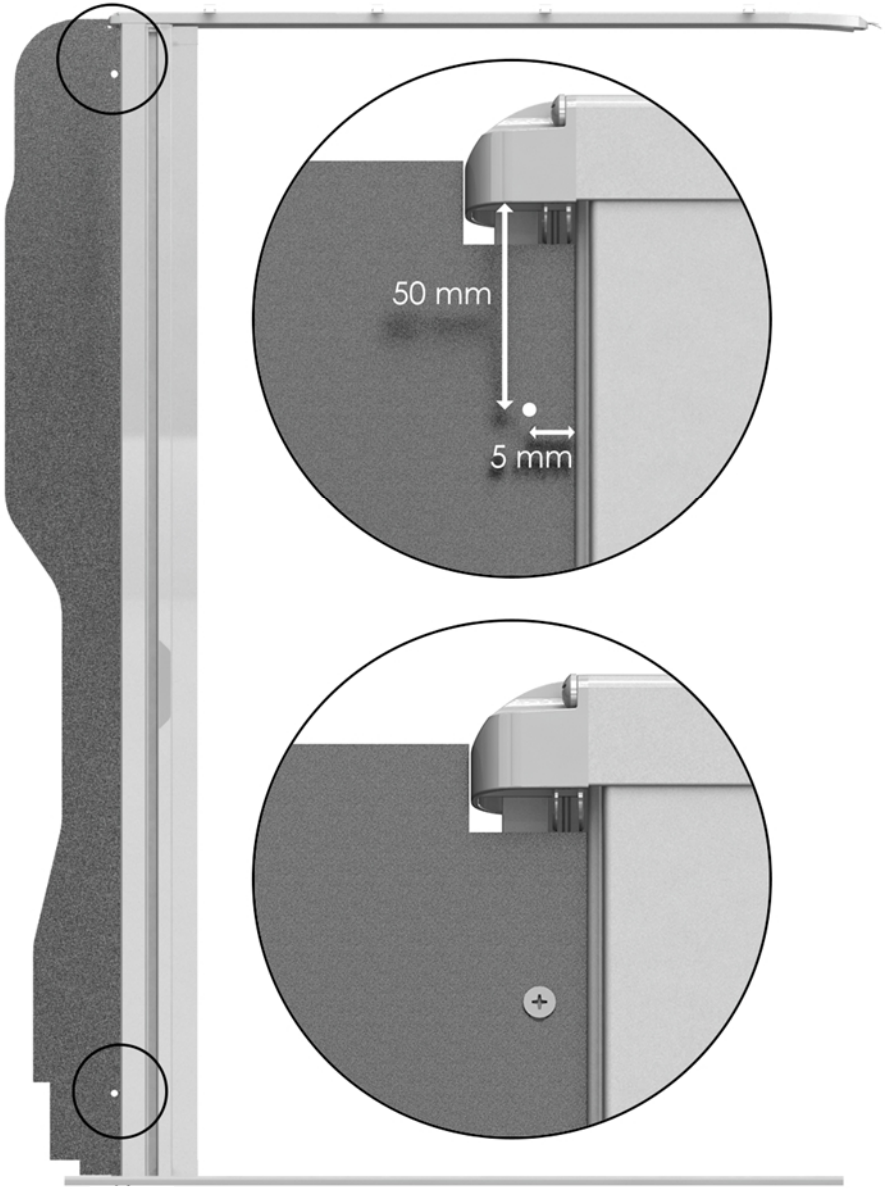
17 Boor aan de boven en onderkant 2 gaten (2,5mm) door het paneel en de cassette. Zet het paneel vast aan de cassette met dubbelzijdig tape en 2 type 2 schroeven.